MOBİLYA VE ÇELİK EŞYA KİLİTLERİ

272-285

mesan
ESSENTRA COMPONENTS

HIZLI BUL DİZİNİ

274

274

275

275

276

276

277

277

278

279

280

281

282

283

284

285

SİLİNDİRLİ "T" KOLLU KİLİT — 010

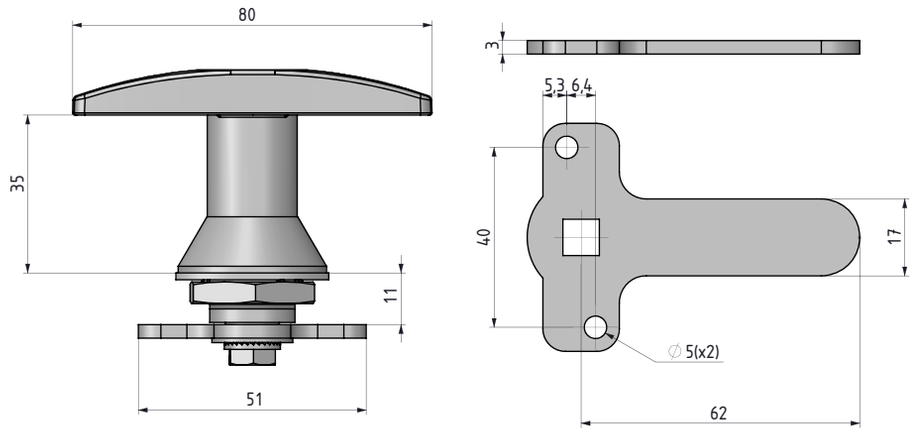

MALZEME

KOVAN:	Zamak DIN-EN 1774-ZnAl4Cu1
KOL:	Zamak DIN-EN 1774-ZnAl4Cu1
DİL:	Çelik

SİLİNDİRLİ "L" KOLLU KİLİT — 011

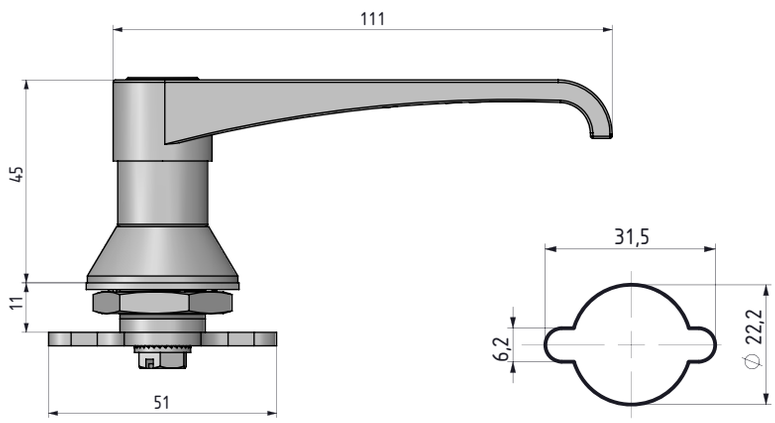

Geçiş ölçüsü

MALZEME

KOVAN:	Zamak DIN-EN 1774-ZnAl4Cu1
KOL:	Zamak DIN-EN 1774-ZnAl4Cu1
DİL:	Çelik

	SİLİNDİR - FİŞE	DD
	Silindirsiz - fişesiz	00
	Aynı şifre	01
	Farklı şifre	02
	Euro key (5333)	05
	CH751 (Paslanmaz toz kapaklı fişe)	07

MALZEME	M	YÜZEY	F
Zamak	1	Krom kaplama	1
		Siyah boya	2

YÖN UYGULAMASI	
Sağ kapak	001
Sol kapak	002

Grup Kodu	Malzeme	Yüzey	Silindir	Yön Uygulaması
	1	F	DD	

tel | + 90 212 721 44 44 fax | + 90 212 721 44 45

021 CAM KAPAK KİLİDİ

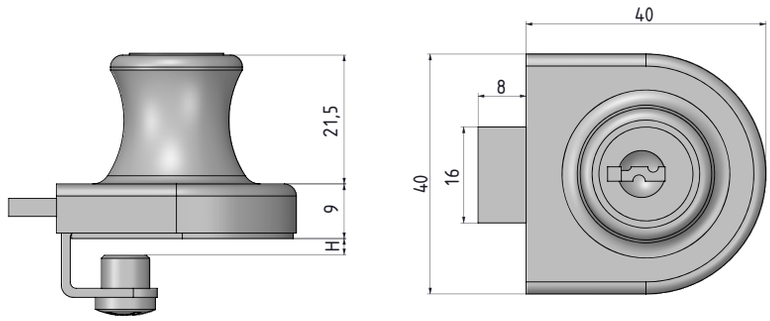

H: cam kalınlığı
min : 4 mm
max: 7 mm

MALZEME
GÖVDE: Zamak DIN-EN 1774-ZnAl4Cu1

YÜZEY
Krom kaplama

020 CAM KİLİDİ (SÜRGÜLÜ)

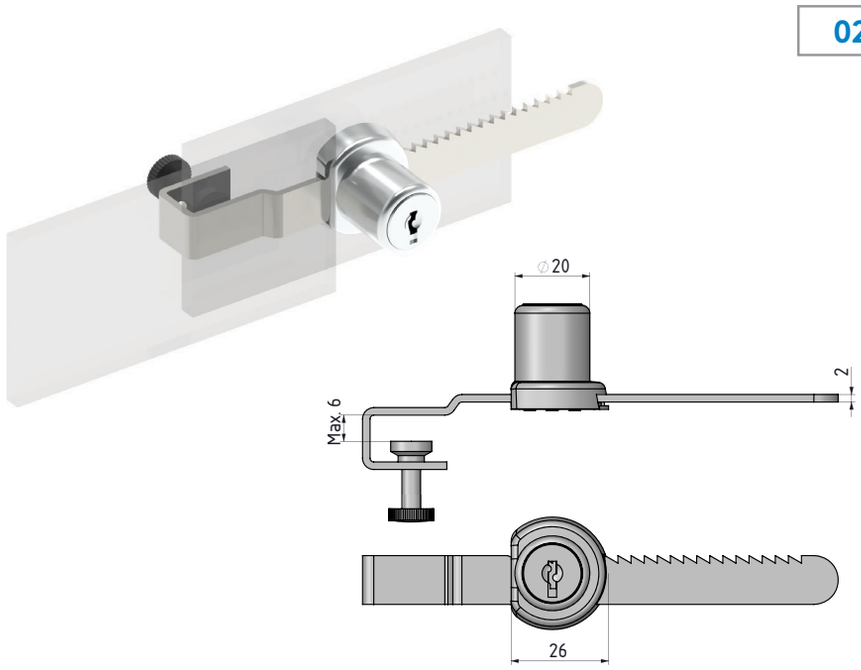

MALZEME
GÖVDE: Zamak DIN-EN 1774-ZnAl4Cu1
SÜRGÜ: Paslanmaz Çelik (AISI 304)

YÜZEY
Krom kaplama

	SİLİNDİR - FİŞE	DD
	Aynı şifre	01
	Farklı şifre	02

Grup Kodu	Silindir
	DD

ÇEKMECE KİLİDİ 132

YENİ

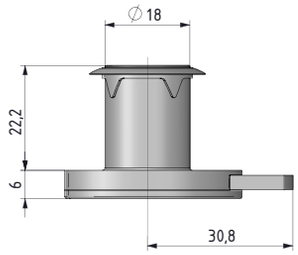

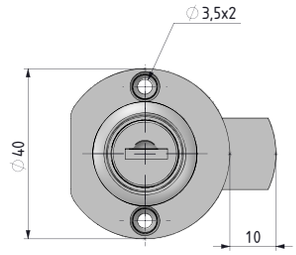

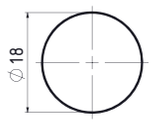

Geçiş ölçüsü

MALZEME
GÖVDE: Zamak DIN-EN 1774-ZnAl4Cu1
DİL: Çelik

YÜZEY
Krom kaplama

ÇEKMECE KİLİDİ 032

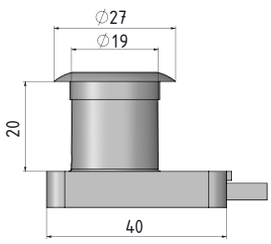

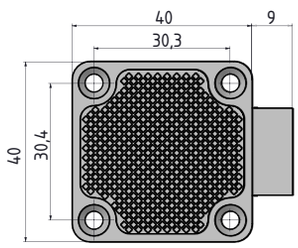

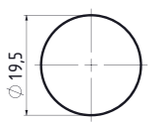

Geçiş ölçüsü

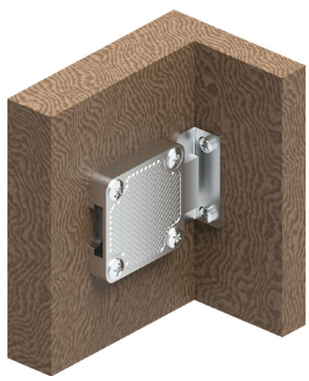

MALZEME
GÖVDE: Zamak DIN-EN 1774-ZnAl4Cu1
DİL: Çelik

YÜZEY
Krom kaplama

	SİLİNDİR - FİŞE	DD
	Aynı şifre	01
	Farklı şifre	02

Grup Kodu	Silindir
	DD

tel | + 90 212 721 44 44 fax | + 90 212 721 44 45

033 ÇEKMECE KİLİDİ

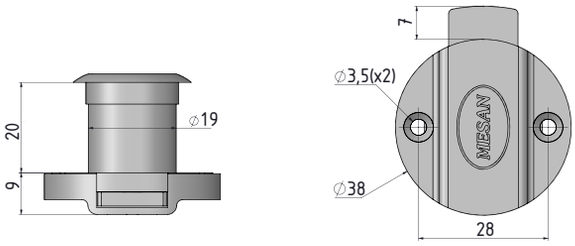

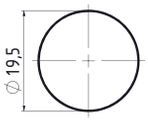

Geçiş ölçüsü

MALZEME
GÖVDE: Polyamide DIN-EN ISO 10431 Pa6 GFR 30
DİL: Çelik

030 ÇEKMECE KİLİDİ

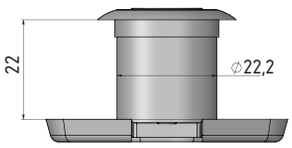

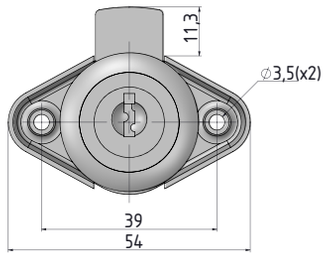

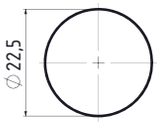

Geçiş ölçüsü

MALZEME
GÖVDE: Zamak DIN-EN 1774-ZnAl4Cu1
DİL: Çelik

YÜZEY
Krom kaplama

030 A1 KİLİT KARŞILIK SACI

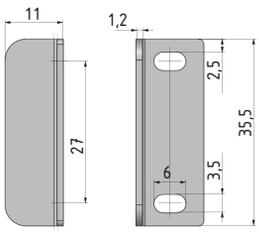

MALZEME
GÖVDE: Zamak DIN-EN 1774-ZnAl4Cu1

vYÜZEY
Krom kaplama

	SİLİNDİR - FİŞE	DD
	Aynı şifre	01
	Farklı şifre	02

Grup Kodu	Silindir
	DD

SÜRGÜLÜ KAPAK KİLİDİ

159

YENİ

MALZEME
GÖVDE: Paslanmaz Çelik
GÖBEK: Paslanmaz Çelik

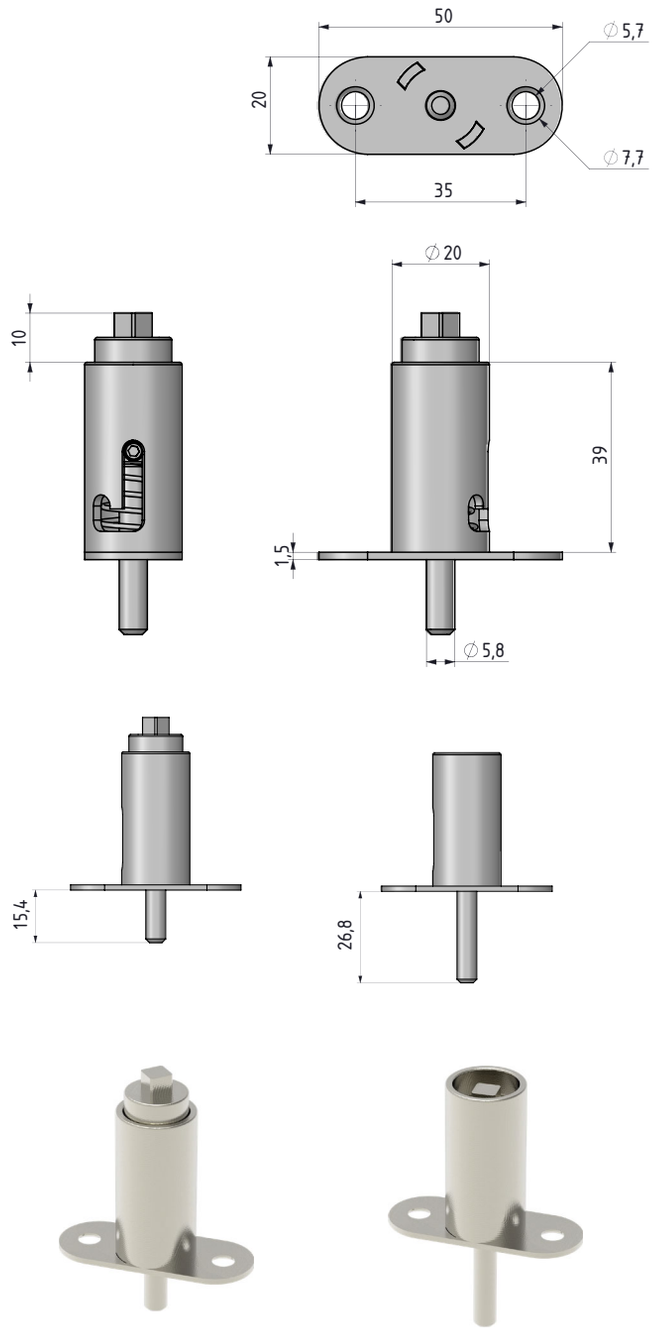

Açık pozisyon

Kilitli pozisyon

Grup Kodu	Malzeme	Yüzey
159	4	0

tel | + 90 212 721 44 44 fax | + 90 212 721 44 45

059 SÜRGÜLÜ KAPAK KİLİDİ

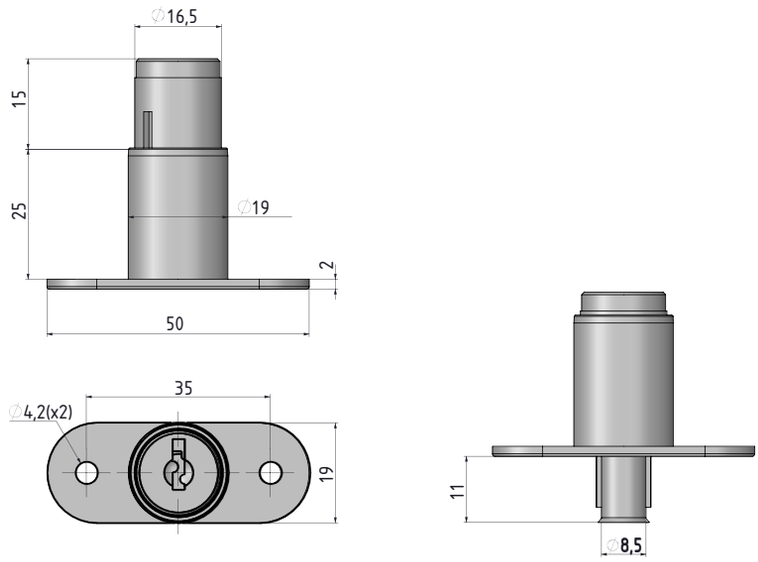

- Yatay soğutucuların sürgülü kapak kilitlerinde kullanılır.
- Kilitleme anahtarın 90° çevrilmesi ve butona basmak suretiyle yapılır. Tersi yönde hareket ile kilit açılır.

MALZEME

GÖVDE: Zamak DIN-EN 1774-ZnAl4Cu1

SİLİNDİR: Zamak DIN-EN 1774-ZnAl4Cu1

YÜZEY

Krom kaplama

Açık pozisyon

Kilitli pozisyon

	SİLİNDİR - FİŞE	DD
	Aynı şifre	01
	Farklı şifre	02

Grup Kodu	Silindir
059	DD

ŞİFRELİ KİLİT

4150

MALZEME
GÖVDE: Zamak DIN-EN 1774-ZnAl4Cu1
DİL: Çelik

YÜZEY
Krom kaplama

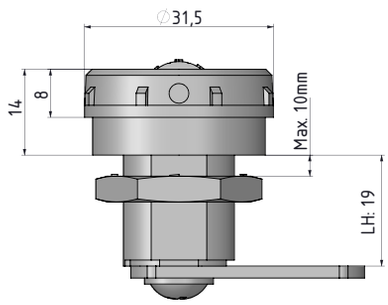

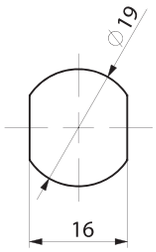

Geçiş ölçüsü

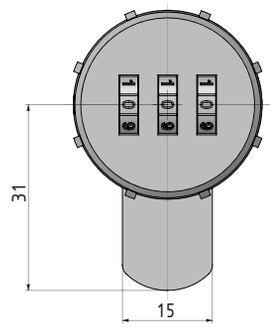

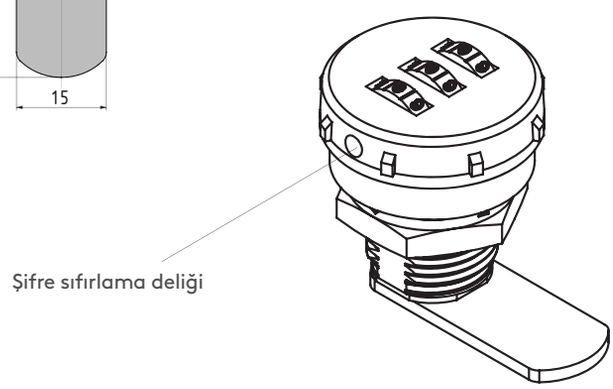

tel | + 90 212 721 44 44 fax | + 90 212 721 44 45

035 DOSYA DOLABI KİLİDİ

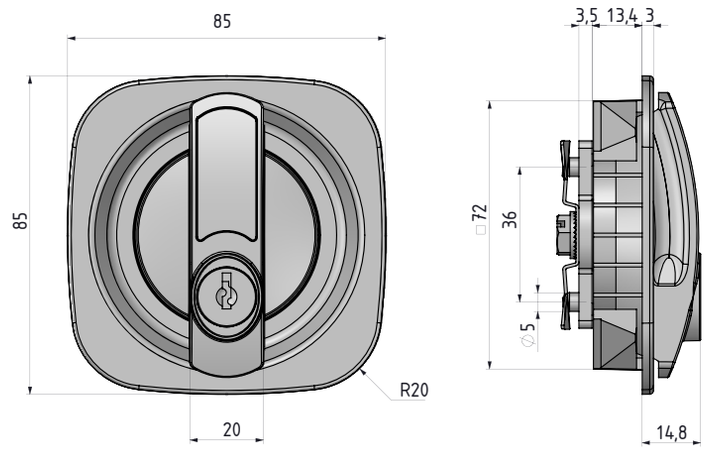

- Çelik dosya dolaplarında kullanılır.
- Bağlantı sacı sayesinde çubukların hızlı montajı mümkündür.
- Klipsli gövde kolay montaj imkanı verir.
- İki veya üç noktadan kilitleme yapmak mümkündür.

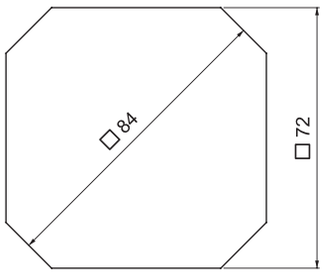

Geçiş ölçüsü

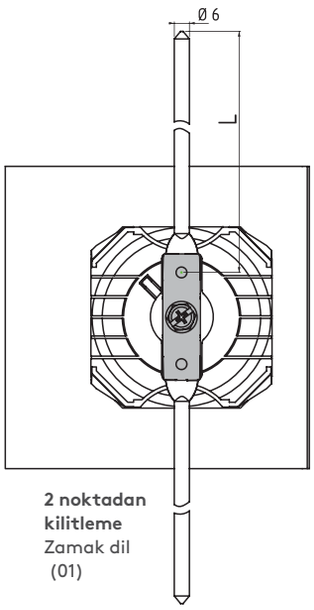

2 noktadan kilitleme
Zamak dil
(01)

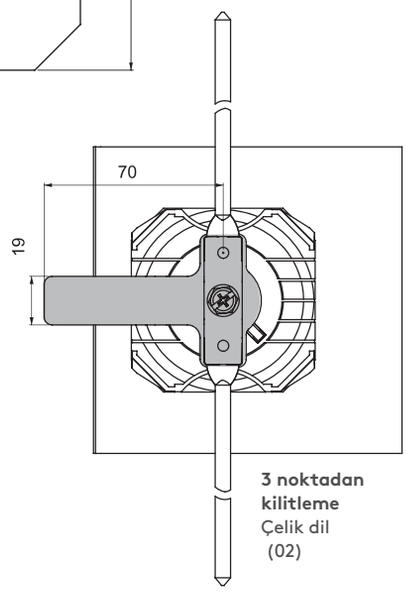

3 noktadan kilitleme
Çelik dil
(02)

MALZEME

GÖVDE: Polyamide DIN-EN ISO 1043-1 Pa6 GFR 30

TUTAMAK: Zamak DIN-EN 1774-ZnAl4Cu1

01

Zamak dil

02

Çelik dil

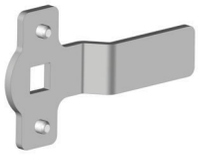

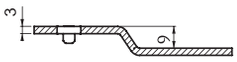

	SİLİNDİR - FİŞE	DD
	Aynı şifre	01
	Farklı şifre	02
	Master sistem	04

MALZEME	M
Zamak	1
Plastik	2

YÜZEY	F
Krom kaplama	1
Siyah boya	2
Gri boya	3
Kaplamasız	0

Grup Kodu	Gövde		Kol		Silindir	Dil
035	2	F	1	F	DD	CC

ÇELİK EŞYA KİLİDİ

058

- Takım dolaplarında merkezi kilit sisteminde kullanılır.
- Segman yardımıyla hızlı montaj yapılır.

MALZEME

GÖVDE: Zamak DIN-EN 1774-ZnAl4Cu1

SİLİNDİR: Zamak DIN-EN 1774-ZnAl4C1

YÜZEY

Krom kaplama

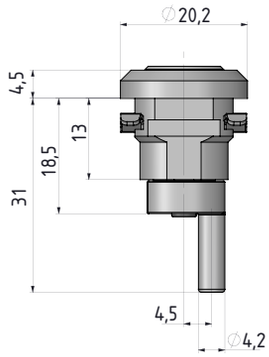

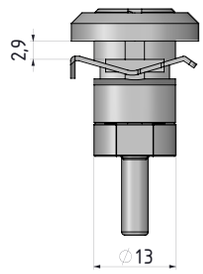

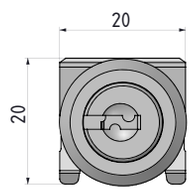

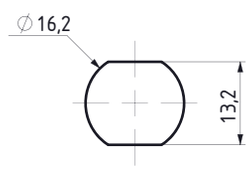

Geçiş ölçüsü

	SİLİNDİR - FİŞE	DD
	Aynı şifre	01
	Farklı şifre	02

Grup Kodu	Silindir
058	DD

tel | + 90 212 721 44 44 fax | + 90 212 721 44 45

158 ÇELİK EŞYA KİLİDİ

YENİ

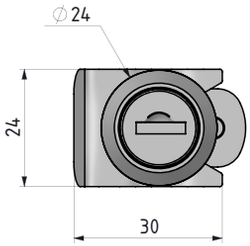

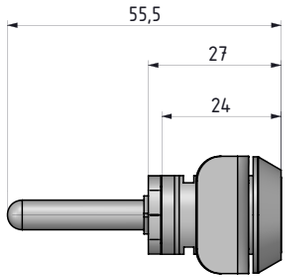

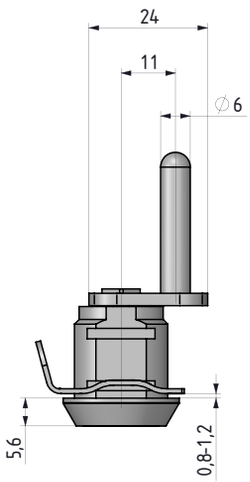

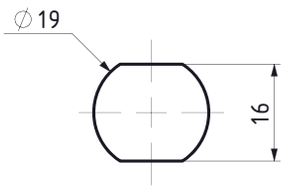

Geçiş ölçüsü

- Takım dolaplarında merkezi kilit sisteminde kullanılır.
- Segman yardımıyla hızlı montaj yapılır.

MALZEME

GÖVDE: Zamak DIN-EN 1774-ZnAl4Cu1

SİLİNDİR: Zamak DIN-EN 1774-ZnAl4Cu1

YÜZEY

Krom kaplama

	SİLİNDİR - FİŞE	DD
	Aynı şifre	01
	Farklı şifre	02

Grup Kodu	Silindir
158	DD

YANGIN DOLABI KİLİDİ

013

- Özellikle yangın dolaplarında veya küçük ebatlı panolarda kullanılır.
- Komple metal olduğu için yangında zarar görmeyip açma kapama işlemini gerçekleştirir.
- Pano kapağı üzerinde minimum çıkıntı olacak şekilde dizayn edilmiştir.

MALZEME

GÖVDE:	Zamak DIN-EN 1774-ZnAl4Cu1
TUTAMAK:	Zamak DIN-EN 1774-ZnAl4Cu1
DİL:	Çelik
BAĞLANTI SACI:	Çelik

V:1

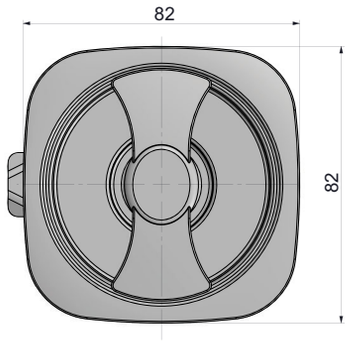

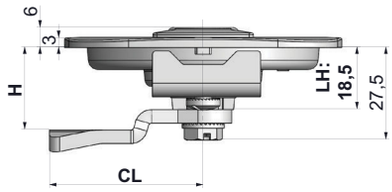

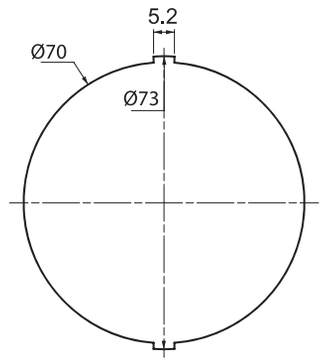

Geçiş ölçüsü

V:2

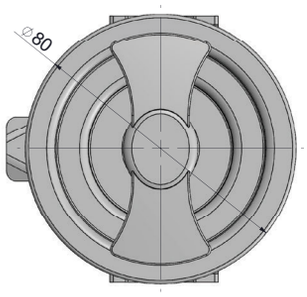

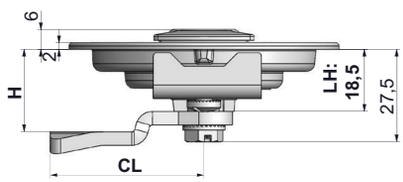

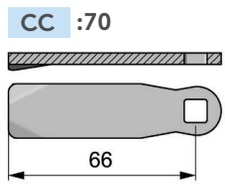

MALZEME	M
Zamak	1

YÜZEY	F
Krom kaplama	1
Siyah boya	2

Grup Kodu	Versiyon	Gövde		Tutamak		Dil
013	V	1	F	1	F	CC

Diller için Sayfa: 172 - 173

tel | + 90 212 721 44 44 fax | + 90 212 721 44 45

113 YANGIN DOLABI KİLİDİ

V:1

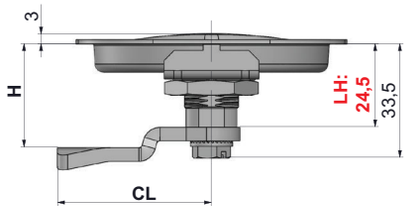

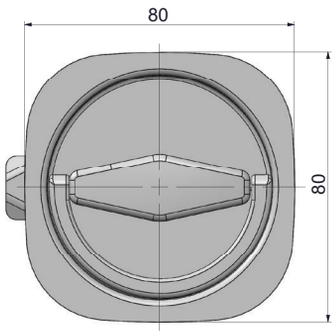

YENİ

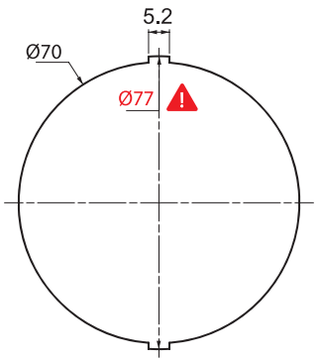

Geçiş ölçüsü

V:2

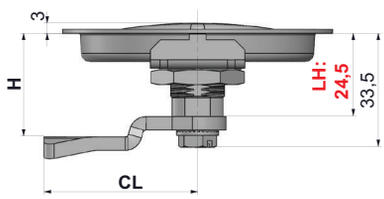

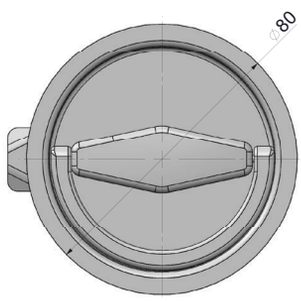

CC :70

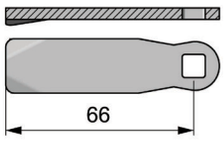

- Özellikle yangın dolaplarında veya küçük ebatlı panolarda kullanılır.
- Komple metal olduğu için yangında zarar görmeyip açma kapama işlemini gerçekleştirir.
- Pano kapağı üzerinde minimum çıkıntı olacak şekilde dizayn edilmiştir.

MALZEME

GÖVDE:	Çelik
TUTAMAK:	Çelik
DİL:	Çelik
BAĞLANTI SACI:	Çelik

MALZEME	M
Çelik	6

YÜZEY	F
Krom kaplama	1
Siyah boya	2

Grup Kodu	Versiyon	Gövde		Tutamak		Dil
113	V	6	F	6	F	CC

Diller için Sayfa: 172 - 173